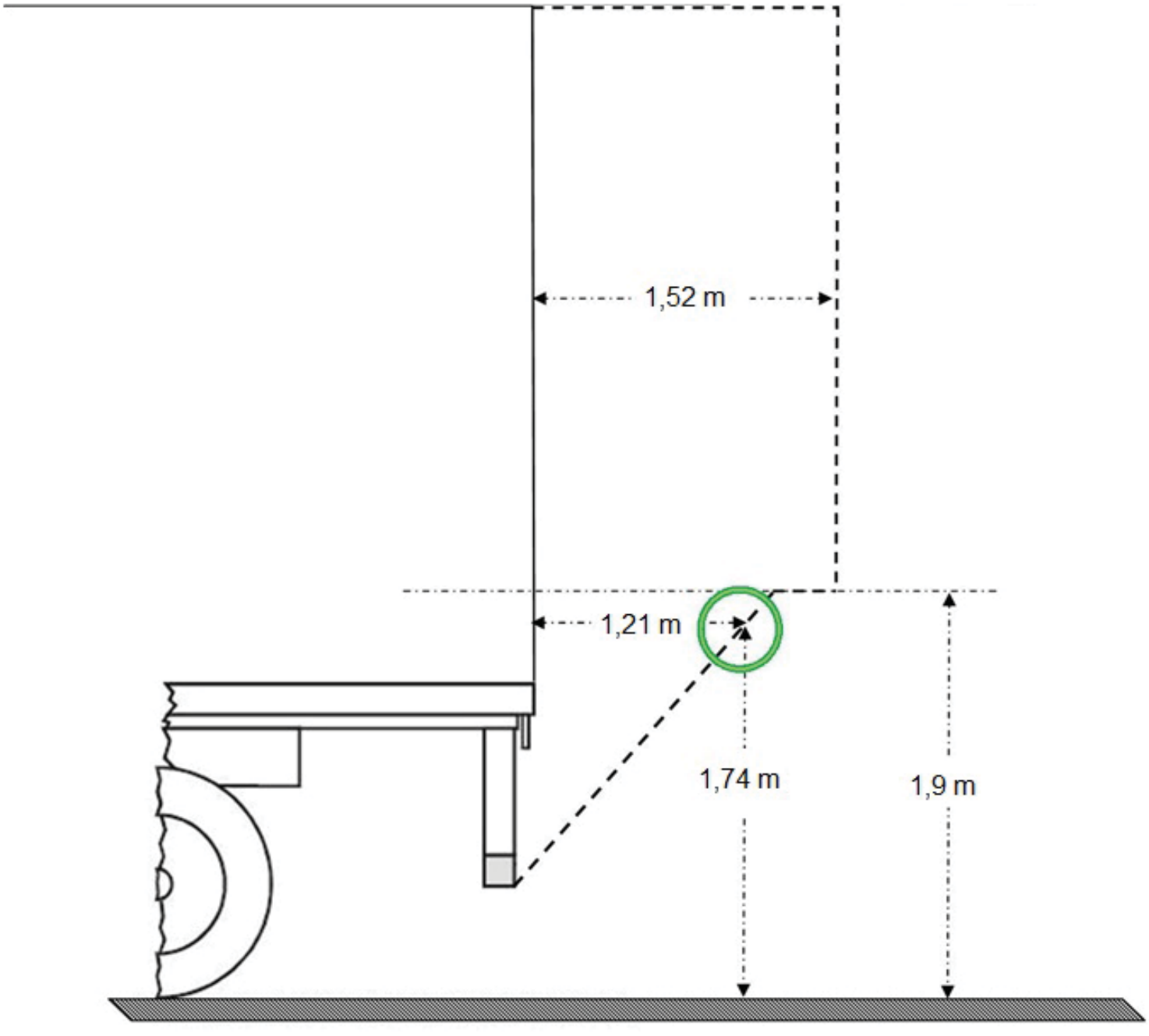
1,52 m
1,21 m
1,74 m
1,9 m