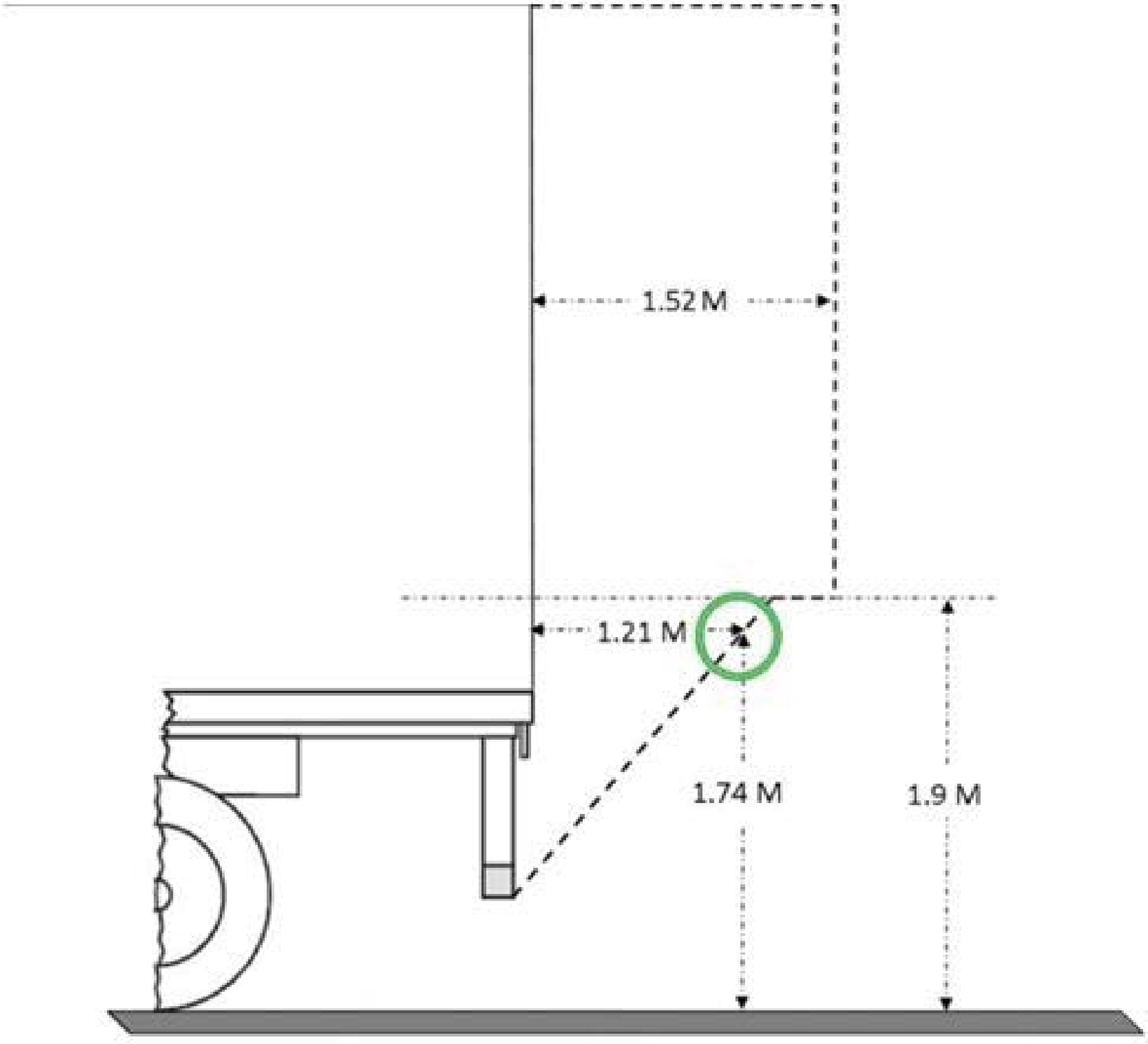
1.52 M
1.21 M
1.74 M
1.9 M